COOL HEAD

INOX | Σαλατιέρες

ΣΑΛΑΤΙΕΡΑ ▶ GN1/1 ▶ ΑΝΟΞΕΙΔΩΤΗ ΕΠΙΦΑΝΕΙΑ ΕΡΓΑΣΙΑΣ & ΣΥΡΤΑΡΙΑ

CRD 92A

GAS R600a | 45 mm | 4 CLIMATIC CLASS | 38°C

ΛΕΠΤΟΜΕΡΕΙΕΣ

Κεντρικός διακόπτης και ηλεκτρονικός θερμοστάτης στον βασικό εξοπλισμό

Υγειονομικές γωνίες για εύκολο καθάρισμα

Κλειδαριά μηχανοστασίου στον βασικό εξοπλισμό

"Στόπερ" θερμογέφυρας κατά της υγρασίας στο πλαίσιο της πόρτας

Ανάγλυφο σχέδιο πόρτας εσωτερικά για καλύτερη μόνωση

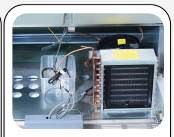

Συρόμενο μηχανοστάσιο για ευκολία στο σέρβις

Υποβοήθηση ανεμιστήρα

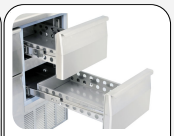

Συρτάρια ιδανικά για λεκανάκια GN1/1

ΓΕΝΙΚΑ ΧΑΡΑΚΤΗΡΙΣΤΙΚΑ

GN1/1 Ψυχόμενες Σαλατιέρες (ΑΝΟΞΕΊΔΩΤΗ ΕΠΙΦΑΝΕΙΑ ΕΡΓΑΣΙΑΣ & ΣΥΡΤΑΡΙΑ)	•
Ανοξείδωτος Χάλυβας εσωτερικά και εξωτερικά	•
Στατική ψύξη	•
Αυτόματη απόψυξη μέσω κύκλου συμπιεστή	•
Κυκλοπεντάνιο ως Παράγοντας Αφρού Μόνωσης (45mm σε κάθε πλευρά)	•
Ηλεκτρονικός Θερμοστάτης	•
Συρόμενο μηχανοστάσιο για ευκολία στο σέρβις	•
Πλαστικός κόφτης θερμογέφυρας στο πλαίσιο της στόφας	•
Εύκολα αποσπώμενο φίλτρο του κοντένσερ	•
Πλαστικό λεκανάκι αποχέτευσης/νερού	•
Κεκλιμένες τρύπες στη σχάρα μηχανής για καλύτερο εξαερισμό	•
Ρυθμιζόμενες σχάρες GN1/1 : 1τμχ. + 2 συρτάρια (GN1/1)	•
Πόρτα με αυτόματη επαναφορά (με νέο εσωτερικό ανάγλυφο σχεδιασμό για καλύτερη μόνωση)	•
Αφαιρούμενο Λάστιχο πόρτας	•
Κλειδαριά μηχανοστασίου στον βασικό εξοπλισμό	•
2 Ρυθμιζόμενα ποδαράκια εμπρός + 4 σταθερά ροδάκια	•
Ενεργειακή κλάση: C	•

ΔΙΑΣΤΑΣΕΙΣ ΠΡΟΪΟΝΤΟΣ

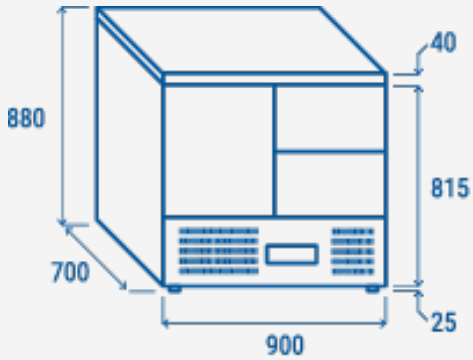

ΤΕΧΝΙΚΕΣ ΠΡΟΔΙΑΓΡΑΦΕΣ

Χωρητικότητα	214L
Θερμοκρασία	+0° ~ +8°C
Κατανάλωση	2.1 kWh/24h
Ονομαστική ισχύς	142.4 W
Επίπεδο θορύβου	50 dB(A)
Καθαρό Βάρος	88 Kg
Μεικτό βάρος	109 Kg
Εξωτερικές διαστάσεις (ΠχΒχΥ σε mm)	900x700x880
Εσωτερικές διαστάσεις (ΠχΒχΥ σε mm)	810x586x492
Διαστάσεις συσκευασίας (ΠχΒχΥ σε mm)	960x775x1040
Ποσότητα φόρτωσης 20"/40"/40"HQ	36/72/72

ΠΙΣΤΟΠΟΙΗΤΙΚΑ

CE RoHS

COOL HEAD EUROPE
We make the world a cooler place

www.coolheadeurope.com